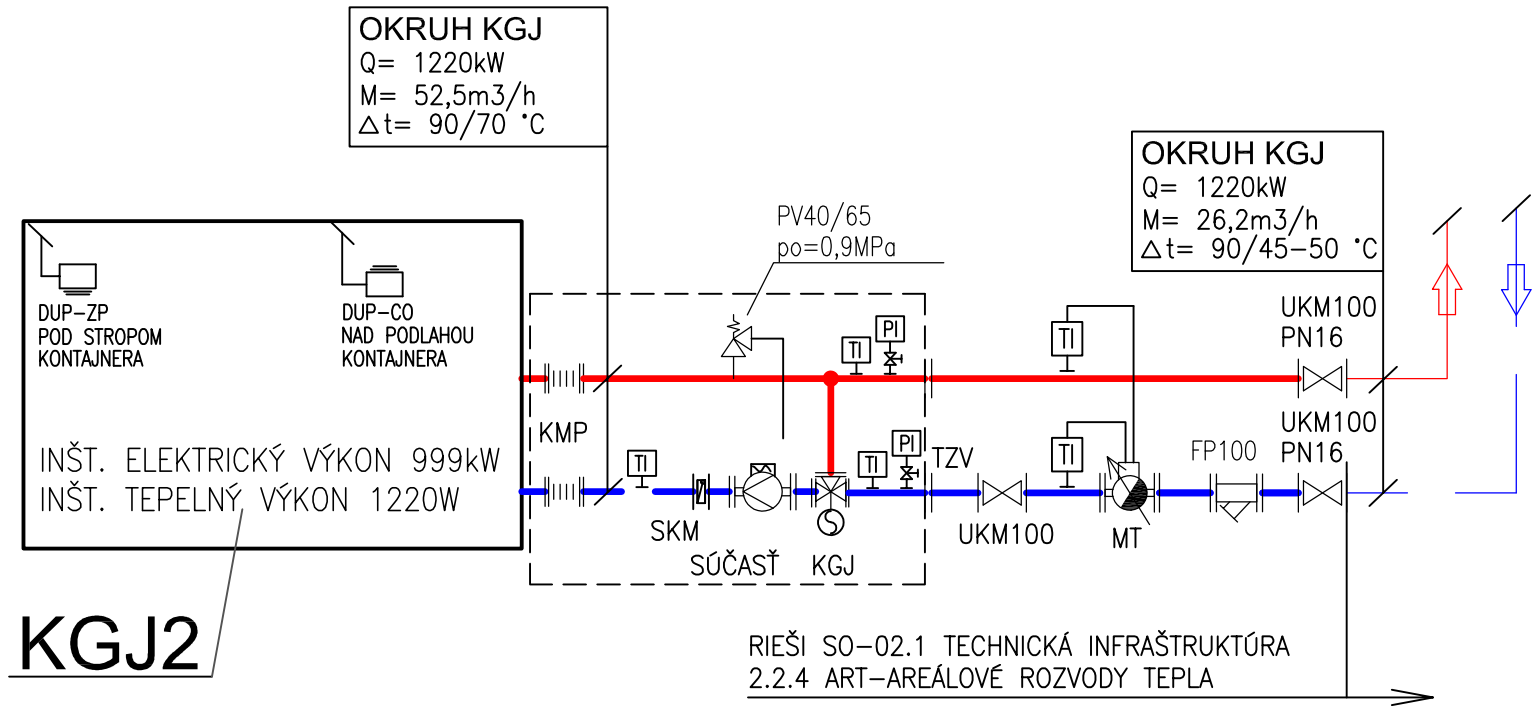

LEGENDA :

- STROJNÉ ZARIADENIA :

KGJ2	KOGENERAČNÁ JEDNOTKA V KONTAJNEROVOM PREVEDENÍ DO EXTERIERU, NÁVRHOVÉ PARAMETRE : – ELEKTRICKÝ VÝKON 999 kW; TEPELNÝ VÝKON 1220 kW; PRÍKON V PALIVE (ZEMNÝ PLYN) 2380 kW; – ÚČINNOSŤ KGJ ELEKTRICKÁ cca 42%, TEPELNÁ 51,2%, CELKOVÁ 93,2%; – TEPLOTNÝ SPAD VYKUROVACEJ VODY 90/70°C, PRIETOK VYK VODY 52,5m3/h, (VRÁTANE TROJCEST. ZMIEŠ. VENTILA) – MAX. PREV. TLAK 0,9MPa, KONŠTR. TLAK PN10, – ZOSTATKOVÁ DOPRAVNÁ VÝŠKA INTEG. OBEHOVÉHO ČERPADLA VYK. VODY 145kPa – SPOTREBA ZEMNÉHO PLYNU 251m3/h (100% VÝKON), 400V/50Hz – SPALINOVÝ VÝMENNÍK S OBTOKOM, TLMIČ HLUKU, KATALYZÁTOR – MAX. 85dB(A) 1m OD KONTAJNERA, MAX. 60dB(A) 10m OD KONTAJNERA – UVAŽOVANÉ ROZMERY KONTAJNERA : d 12,19 x š.3,0 x v.5,34m (S TECHNOLOG. NA STRECHE), HMOTNOSŤ 35t	1 kpl

- ARMATÚRY :

	UKM	UZATVÁRACIA KLAPKA MEDZIPRÍRUBOVÁ, PN16
	FP	FILTER PRÍRUBOVÝ SO SITOM, PN16
	SKM	SPATNÁ KLAPKA MEDZIPRÍRUBOVÁ, PN16
	KMP	KOMPENZÁTOR VIBRÁCII, PRÍRUBOVÝ, PN16
	TZV TRV	TROJCESTNÝ ZMIEŠAVACÍ VENTIL SERVOPOHONOM, PRÍRUBOVÝ, PN6 – ZMIEŠAVACÍ -- D E T T O -- – ROZDELOVACÍ
	MT	PRIETOKOMER PRE MERAČ TEPLA, PRÍRUBOVÝ, PN16
	PV	POISTNÝ VENTIL
T	T	TEPLOMER UKAZOVACÍ S PÚZDROM G1/2" (DO NÁTRUBKU), ROZSAH 0 – 120°C
P	P	TLAKOMER UKAZOVACÍ SO SKÚŠOBNÝM KOHÚTOM, PRIPOJ. G1/2" (DO NÁTRUBKU), ROZSAH 0 – 1600kPa
TI	TI / TC	SNÍMAČ TEPLOTY S PÚZDROM G1/2" (DO NÁTRUBKU) – INFORMAČNÝ / REGULAČNÝ
PI	PI / PC	SNÍMAČ TLAKU SO SKÚŠOBNÝM KOHÚTOM, PRIPOJ. G1/2" (DO NÁTRUBKU) – INFORMAČNÝ / REGULAČNÝ

- POTRUBIA :

		VYKUROVACIA VODA, OKRUH KGJ – PRÍVODNÁ / VRATNÁ
		VYKUROVACIA VODA, PRÍVODNÁ / VRATNÁ, 2.1.4 ART–AREÁLOVÉ ROZVODY TEPLA

ZÁKLADNÉ PREVÁDZKOVÉ ÚDAJE :

OKRUH NAVRHOVANEJ KGJ		
VYKUROVACIE MÉDIUM V OKRUHU NAVRHVANEJ KGJ	UPRAVENÁ VYKUROVACIA VODA	
MAXIMÁLNY TEPELNÝ VÝKON KGJ	kW	1220
TEPLOTNÝ SPÁD V OKRUHU KGJ (OKRUH KGJ–DOSKOVÉ VÝMENNÍKY/AKUMULÁCIA)	°C	90 / 50
TEPLOTNÝ SPÁD OKRUHU KGJ (OKRUH KGJ/TZV, MIN. TEPLOTA VRATNEJ VODY DO KGJ 70°C)	°C	90 / 70
KONŠTRUKČNÁ TEPLOTA	°C	105
PREVÁDZKOVÝ TLAK OKRUHU KGJ	kPa	cca 400–820kPa
MAX PREV. PRETLAK OKRUH NAVRH KGJ (OTV. PRETLAK POISTNÉHO VENTILU)/KONŠTRUKČNÝ PRETLAK	kPa	900 / 1600
VÝPOČTOVÝ PRIETOK V OKRUHU KGJ	m3/h	26,2

GENERÁLNY PROJEKTANT :

RACEN spol. s r.o.
Mlynská 5139 / 10, 921 01 Piešťany
tel.: +421 905 617 575
e-mail : racen@racen.sk
www.racen.sk

HLAVNÝ PROJEKTANT :	Ing. D. HAVRLENTOVÁ
ZODPOVEDNÝ PROJEKTANT :	Ing. M. HAVRLENT
VYPRACOVAL :	Ing. M. HORŇÁK
KONTROLOVAL :	Ing. M. HAVRLENT

PROJEKTANT ČASTI PD :

PEČIATKA, PODPIS :
Ing. Miroslav HAVRLENT
autorizovaný stavebný inžinier
2182 * A * 5-2-4-5
Technické tepelné a energetické vybavenie budov

INVESTOR :	NITRIANSKA TEPLÁRENSKÁ SPOLOČNOSŤ, a.s. NITRA	STUPEŇ :	SZP
STAVBA :	CTZ PÁROVCE – inštalácia zariadení VÚKVET a elektrokotla	ČÍS. ZÁKAZKY :	18.2 - P - 25
		DÁTUM :	10 / 2025
		FORMÁT :	2 x A4
	Stavba 2 - KGJ 2 s príslušenstvom	MIERKA :	-
PREV. SÚBOR:	PS-01.2 - VÚKVET - VYVEDENIE TEPELNÉHO VÝKONU	DÁTUM REV. :	
PROFESIA :	1.2.1 - KGZ - TECHNOLÓGIA VÝROBY TEPLA	SADA ČÍSLO :	1
OBSAH :	SCHÉMA ZAPOJENIA		

SZP	02	2331	P01	KGZ	002	SCH	00